serie
series
série
serie
serie

AP

ErP 2013

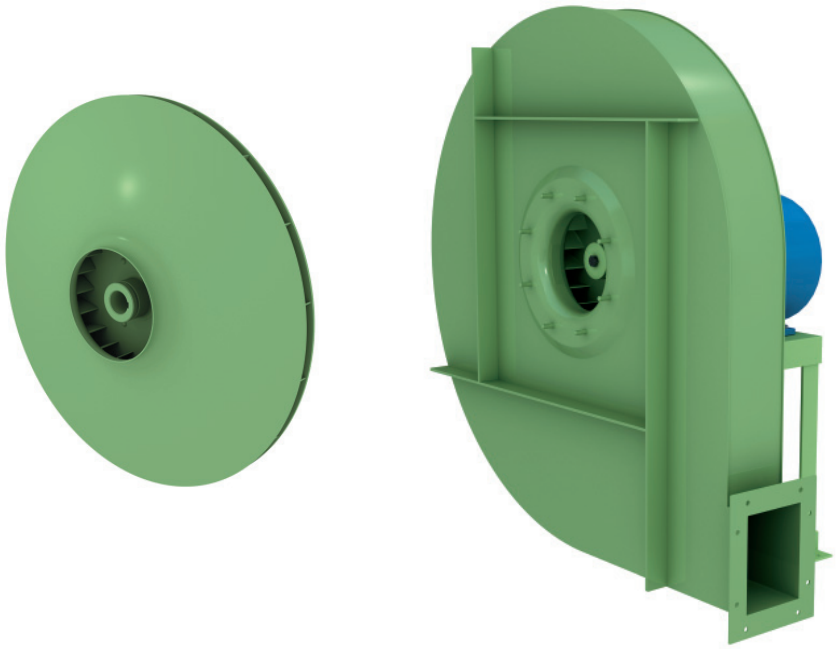

ANWENDUNGSBEREICH:
Geeignet zum Absaugen auch sehr staubiger Luft. Diese Serie von Ventilatoren wird für pneumatischen Transport in Zementfabriken, Giessereien, Mühlen, Teigwarenfabriken, chemischen Industrien, Hüttenwerken verwendet und überall dort, wo hohe Drücke bei geringen Volumsströmen, wie z B.: bei Kupolöfen und Ölbrennern gebraucht werden. Die Temperatur des Luftstroms darf 80°C nicht überschreiten.
APE-APF-APG: Zentrifugalventilatoren mit radialen oder nach vorn gebogenen Schaufeln, für die ein Ntarget = 42.

USE:
Also for the suction of very dusty air. The fans of this series are particularly suitable for pneumatic conveyances, in cement factories, in the air feeding of the cupolas, in foundries and in oil burners, in mills, in “pasta” factories, in chemical, metallurgical and iron industries where small capacities with medium and high pressures are required. The temperature of the fluid sucked in must not exceed 80°C.
APE-APF-APG: Centrifugal forward curved fans or centrifugal radial bladed fans and therefore expected Ntarget = 42.

EMPLOI:
Pour l’aspiration d’air même trés poussieréux. Ces ventilateurs sont particulierement indiqués pour les transports pneumatiques, dans les cimenteries, dans l’air des cubilots dans les fonderies et dans les brûleurs è mazout, dans les minoteries, dans les fabriques de pâtes alimentaires, dans les industries chimiques, siderurgiques, metallurtiques où l’on démande un petit débit avec de moyennes et hautes pressions. La température du fluide aspiré ne doit pas depasser les 80°C.
APE-APF-APG: Ventilateurs centrifuges avec roue à aubes radiales ou aubes recourbées vers l'avant pour lesquelles est prévu un Ntarget = 42.

IMPIEGO:
Per aspirazione di aria anche molto polverosa. Vengono utilizzati per i trasporto pneumatici, nelle cementerie, nell’alimentazione dell’aria dei cubilotti, nelle fonderie e nei bruciatori a nafta, nei mulini, nei pastifici, nelle industrie chimiche, siderurgiche, metallurgiche ove siano richieste piccole portate con medie ed alte pressioni. La temperatura del fluido aspiratto non deve superare gli 80°C.
APE-APF-APG: Ventilatori centrifughi con girante a pale radiali o curve in avanti per i quali è previsto un Ntarget = 42.

USO:
Para aspirar aire incluso muy polvoriento. Se utilizan para los transportes neumáticos, en las fábricas de cemento, en la alimentación del aire de los cubilotes, en las fundiciones y en los quemadores de gasoleo, en los molinos, en las fábricas de pastas alimenticias, en la industrias químicas, siderúrgicas y metalúrgicas en donde se necesiten pequeños caudales de media y alta presión. La temperatura del fluido aspirado no tiene que superar 80°C.
APE-APF-APG: Ventiladores centrífugos con rotor de paletas radiales o curvadas hacia adelante para los que se prevé un Ntarget = 42.

serie
series
série
serie
serie

AP

Legenda dati ErP - Legend data ErP - Données légende ErP - Eckdaten ErP - ErP Datos leyenda

Pn: Potenza nominale motore
n: Velocità di rotazione
Rapp. Spec.: Rapporto specifico
q: Portata volumetrica al punto di massimo rendimento
Pf: Pressione totale del ventilatore al punto di massimo rendimento
Pa: Potenza assorbita dal ventilatore al punto di massimo rendimento
Pe: Potenza elettrica in ingresso nel punto di massimo rendimento del ventilatore
ηe: Efficienza complessiva
ηe target 2013: Efficienza energetica obbiettivo 2013
N: Grado di efficienza del ventilatore calcolato

Pn: Nominal motor power
n: Rotational speed
Rapp. Spec.: Specific ratio
q: Flow rate of the fan to the point of maximum efficiency
Pf: Fan total pressure at the point of maximum efficiency
Pa: Power absorbed by the fan at the point of maximum efficiency
Pe: Electrical power input at the point of maximum efficiency of the fan
ηe: Overall efficiency
ηe target 2013: Target energy efficiency 2013
N: Efficiency grade of the fan calculated

Pn: Puissance nominale moteur
n: Vitesse de rotation
Rapp. Spec.: Rapport spécifique
q: Débit volumétrique au point maximal de rendement
Pf: Pression totale du ventilateur au point maximal de rendement
Pa: Puissance absorbée du ventilateur au point maximal de rendement
Pe: Puissance électrique absorbée au point de rendement maximum du ventilateur
ηe: Rendement global
ηe target 2013: Rendement énergétique objectif 2013
N: Niveau de rendement du ventilateur calculée

Pn: Motorennennleistung
n: Drehzahl
Rapp. Spec.: Spezifisches Verhältnis
q: Volumendurchsatz bei höchstem Wirkungsgrad
Pf: Gesamtdruck des Ventilators bei höchstem Wirkungsgrad
Pa: Vom Ventilator bei höchstem Wirkungsgrad entnommene Leistung
Pe: Vom Motor entnommene Leistung
ηe: Energieeffizienz
ηe target 2013: Zielenergieeffizienz 2013
N: Wirkungsgrad des Lüfters berechneten

Pn: Pn: Potencia nominal motor
n: Velocidad de rotación
Rapp. Spec.: Relación específica
q: Capacidad volumétrica en el punto de máximo rendimiento
Pf: Presión total del ventilador en el punto de máximo rendimiento
Pa: Potencia absorbida por el ventilador en el punto de máximo rendimiento
Pe: Entrada potencia eléctrica en el punto de eficiencia máxima del ventilador
ηe: Eficiencia global
ηe target 2013: Eficiencia energética objetivo de 2013
N: Grado de eficiencia del ventilador calculado

Dati riferiti all'assemblaggio definitivo con motori ad efficienza IE2 conformi alla IEC 60034-30, categoria di misura B-D e categoria di efficienza totale.

Data reported with final assembly efficiency motors IE2 according to IEC 60034-30, B-D measurement category and total efficiency category.

Données se rapportant à l'assemblage définitif avec moteurs à efficience IE2 conformes à la norme IEC 60034-30, catégorie de mesure B-D et catégorie d'efficience totale.

Daten rapportiert mit definitive Montage IE2 Wirkungsgrad Motoren nach IEC 60034-30, B-D Messung Kategorie und total Wirkungsgrad Kategorie.

Datos reportados con montaje de motores eficiencia IE2 según IEC 60034-30, categoría de medición B-D y categoría de eficiencia total.

CURVE DI FUNZIONAMENTO IN **MANDATA**
CHARACTERISTIC CURVE IN DISCHARGE STAGE
COURBES DE FONCTIONNEMENT (TRAVAIL EN SOUFFLAGE)
LEISTUNGSKURVEN DRUCKSEITIG
CURVAS DE FUNCIONAMIENTO EN EL EMPUJE

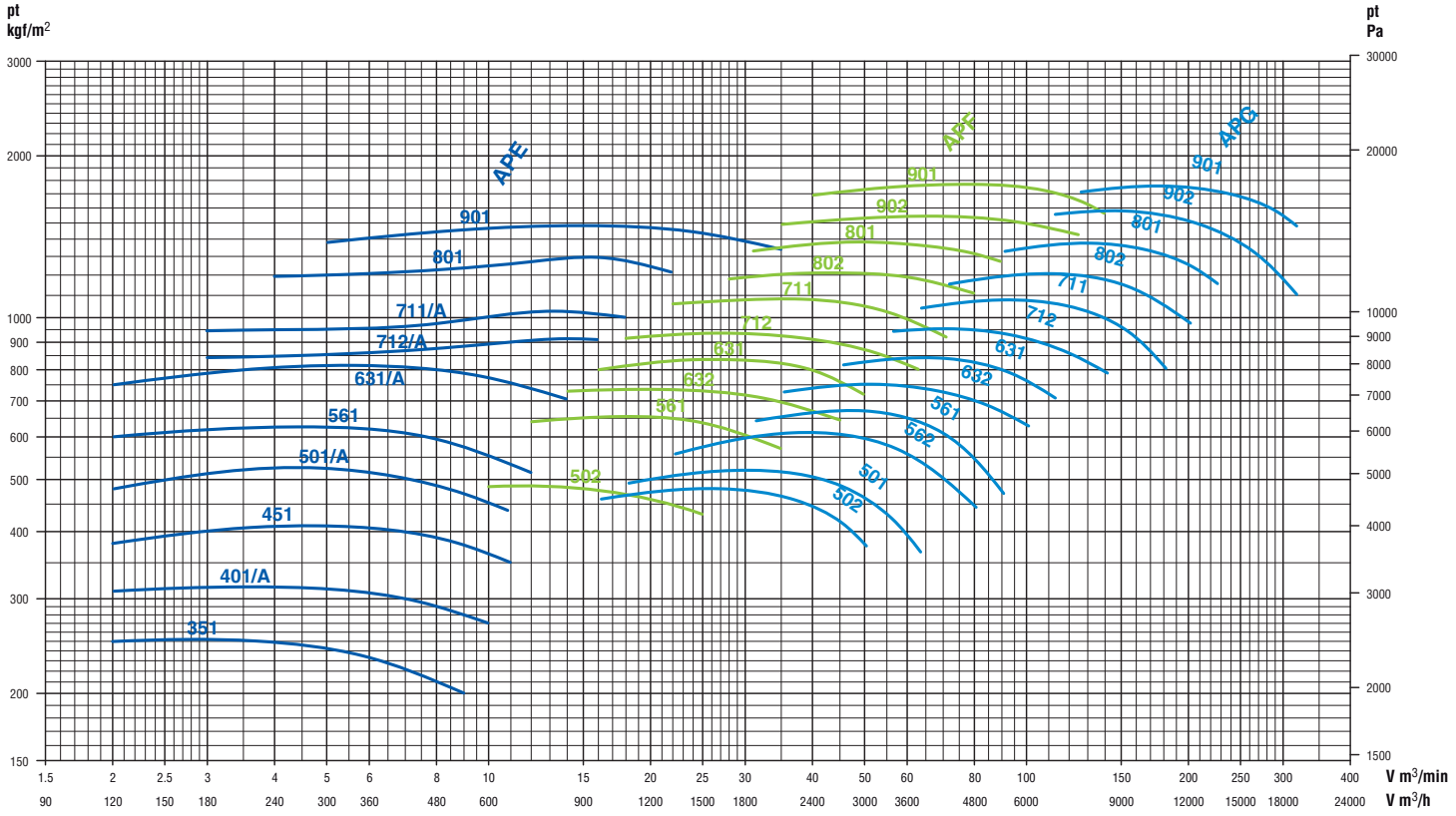

serie
series
série
serie
serie

APG

CARATTERISTICHE IN **MANDATA**
SPECIFICATIONS IN DISCHARGE STAGE
CARACTÉRISTIQUES (TRAVAIL EN SOUFFLAGE)
EIGENSCHAFTEN DRUCKSEITIG
CARACTERISTICAS EN EL EMPUJE

Tipo - Type - Typ - Tipo					ErP								V = m³/min																												
Ventilatore Fan Ventilateur Ventilator Ventilador	Motore Motor Moteur Motor Motor	kW inst.	n. min.⁻¹	Lp dB/A	Rapp. Spec.	q m³/min.	Pf kgf/m²	Pa kW	Pe kW	ηe	ηe target 2013	N	16	18	20	22	25	28	31	35	40	45	50	56	63	71	80	90	100	112	125	140	160	180	200	225	250	280	315	355
													Pt = kgf/m²																												
APG 502/A	100 LA2	3	2900	77	1,05	25	514	3,00	3,54	59,2	39,1	62,1	490	500	505	510	515																							
APG 502/B	112 M2	4	2900	78	1,05	35	495	3,75	4,36	64,8	39,7	67,1	490	500	505	510	515	515	505	490																				
APG 502/C*	132 SA2	5,5	2900	80	1,05	35	494	3,78	4,34	65,7	39,7	68,0	490	500	505	510	515	515	505	490	460	440	400																	
APG 501/A*	112 M2	4	2900	79	1,05	28	560	3,65	4,25	60,2	39,6	62,6		525	535	545	555	560																						
APG 501/B	132 SA2	5,5	2900	80	1,05	39	541	4,74	5,44	63,9	40,3	65,6		525	535	545	555	560	560	555	540	520																		
APG 501/C	132 SB2	7,5	2900	81	1,05	40	538	4,76	5,40	64,4	40,3	66,1		525	535	545	555	560	560	555	540	520	490	445	390															
APG 562/A	132 SA2	5,5	2900	82	1,06	35	652	5,40	6,20	60,1	40,7	61,4				595	620	635	645	650																				
APG 562/B	132 SB2	7,5	2900	82	1,06	50	635	7,00	7,93	65,3	41,3	66,0				595	620	635	645	650	655	650	630																	
APG 562/C	132 MB2	9,2	2900	82	1,06	52	629	7,19	8,03	66,3	41,4	66,9				595	620	635	645	650	655	650	630	610	585															
APG 562/D*	160 MR2	11	2900	83	1,06	52	628	7,21	8,05	66,4	41,4	67,0				595	620	635	645	650	655	650	630	610	585	540	465													
APG 561/A	132 SB2	7,5	2900	83	1,07	40	720	6,75	7,65	61,4	41,3	62,2							690	705	720																			
APG 561/B	132 MB2	9,2	2900	83	1,07	56	705	8,30	9,27	69,5	41,8	69,7							690	705	720	725	720	710																
APG 561/C	160 MR2	11	2900	84	1,07	56	706	8,28	9,24	69,5	41,8	69,7							690	705	720	725	720	710	690	640														
APG 561/D	160 M2	15	2900	84	1,07	56	706	8,27	9,15	70,2	41,7	70,5							690	705	720	725	720	710	690	640	580	500												
APG 632/A	132 MB2	9,2	2900	85	1,08	42	797	7,89	8,82	62,3	41,6	62,6								775	790	800																		
APG 632/B	160 MR2	11	2900	86	1,08	56	800	10,00	1 1,17	65,4	42,0	65,4								775	790	800	805	800																
APG 632/C	160 M2	15	2900	86	1,08	56	800	10,02	1 1,09	66,1	42,0	66,1								775	790	800	805	800	790	770	745													
APG 632/D	160 L2	18,5	2950	86	1,08	56	800	10,07	1 1,07	66,6	42,0	66,6								775	790	800	805	800	790	770	745	710	670											
APG 631/A	160 M2	15	2950	87	1,09	63	897	13,60	15,04	61,3	42,2	61,1										870	880	890	900															
APG 631/B	160 L2	18,5	2950	87	1,08	81	879	16,66	18,30	63,5	42,4	63,1										870	880	890	900	900	880	855												
APG 631/C*	180 M2	22	2950	87	1,08	82	875	16,79	18,36	63,7	42,4	63,3										870	880	890	900	900	880	855	820	755										
APG 712/A*	160 L2	18,5	2950	88	1,10	71	1018	16,20	17,80	66,3	42,4	65,9												1005	1025	1025														
APG 712/B	180 M2	22	2950	88	1,09	97	979	20,52	22,45	69,0	42,6	68,4												1005	1025	1025	1020	995	970											
APG 712/C	200 LR2	30	2950	88	1,09	98	975	20,69	22,45	69,5	42,6	68,9												1005	1025	1025	1020	995	970	945	895	840								
APG 711/A	180 M2	22	2950	88	1,11	80	1143	20,50	22,42	66,5	42,6	66,0													1110	1125	1145													
APG 711/B	200 LR2	30	2950	89	1,11	109	1138	26,76	29,05	69,4	42,8	68,6													1110	1125	1145	1150	1145	1130									
APG 711/C	200 L2	37	2950	89	1,11	109	1137	26,89	29,02	69,8	42,8	69,1													1110	1125	1145	1150	1145	1130	1110	1050							
APG 711/D	225 M2	45	2950	89	1,11	110	1135	27,02	29,04	70,0	42,8	69,3													1110	1125	1145	1150	1145	1130	1110	1050	975	855					
APG 802/A*	200 LR2	30	2950	90	1,12	100	1285	28,00	30,39	69,0	v	68,2														1230	1255	1275	1290										
APG 802/B	200 L2	37	2950	90	1,12	125	1275	34,00	36,70	70,9	v	69,9														1230	1255	1275	1290	1290	1280								
APG 802/C	225 M2	45	2950	90	1,12	124	1276	33,85	36,39	71,2	v	70,2														1230	1255	1275	1290	1290	1280	1250	1210						
APG 802/D*	250 M2	55	2950	90	1,12	124	1277	33,73	36,14	71,4	v	70,5														1230	1255	1275	1290	1290	1280	1250	1210	1130	1040				
APG 801/A*	225 M2	45	2950	91	1,14	125	1465	42,00	45,15	66,2	v	65,1																1420	1435	1455	1465								
APG 801/B	250 M2	55	2950	91	1,14	160	1437	51,00	54,64	68,7	v	67,4																1420	1435	1455	1465	1465	1435						
APG 801/C	280 S2	75	2950	91	1,14	162	1434	51,38	54,70	69,1	v	67,9																1420	1435	1455	1465	1465	1435	1385	1335	1230			
APG 902/A*	250 M2	55	2950	92	1,16	140	1685	54,00	57,86	66,5	v	65,2																		1660	1670	1685							
APG 902/B	280 S2	75	2950	92	1,16	196	1615	69,18	73,65	70,3	v	68,8																		1660	1670	1685	1670	1660	1610				
APG 902/C	280 M2	90	2950	92	1,16	200	1612	70,08	74,37	70,9	v	69,4																		1660	1670	1685	1670	1660	1610	1550	1455		
APG 902/D*	315 S2	110	2950	92	1,16	199	1612	69,82	73,94	70,9	v	69,4																		1660	1670	1685	1670	1660	1610	1550	1455	1330	1180
APG 901/A	280 S2	75	2950	93	1,18	160	1870	71,00	75,58	64,6	v	63,1																			1825	1855	1865						
APG 901/B	280 M2	90	2950	93	1,18	200	1865	83,00	88,08	69,1	v	67,5																			1825	1855	1865	1865	1865				
APG 901/C	315 S2	110	2950	93	1,18	229	1833	91,13	96,50	70,9	v	69,2																			1825	1855	1865	1865	1865	1850	1785		
APG 901/D	315 M2	132	2950	93	1,18	230	1825	91,38	96,45	70,8	v	69,2																			1825	1855	1865	1865	1865	1850	1785	1700	1590

Tolleranza sulla portata ± 5 %
Capacity tolerance ± 5 %
Fördertoleranz ± 5 %
Tolèrance sur le débit ± 5 %
Tolerancia en el caudal ± 5%

Tolleranza sulla rumorosità ± 3 dB
Noise level tolerance ± 3 dB
Toleranz Schallpegel ± 3 dB
Tolérance sur niveau sonore ± 3 dB
Tolerancia de la intensidad acústica ± 3 dB

v: Ventilatore con rapporto specifico >1.11
v: Fan with specific ratio >1.11
v: Ventilateur avec un rapport spécifique >1.11
v: Ventilatoren mit spezifische Verhältnis >1.11
v: Ventilador con relación específica >1.11

*** Ventilatori non a listino, esecuzione su richiesta.**
The fans are not in our Price List, production on request.
Ventilateurs hors catalogue, fabrication sur demande.
Der Ventilatoren sind nicht in unsere Preisliste erhalten, Produktion auf Anfrage
Ventilador no estandard, construcción bajo pedido

Pa (Pascal) = kgf/m² x 9,807

N2013 = 42
TARGET

serie
series
série
serie
serie

APG

CARATTERISTICHE IN **ASPIRAZIONE**
SPECIFICATIONS IN SUCTION STAGE
CARACTÉRISTIQUES (TRAVAIL EN ASPIRATION)
EIGENSCHAFTEN SAUGSEITIG
CARACTERÍSTICAS EN ASPIRACIÓN

Tipo - Type - Typ - Tipo Ventilatore Fan Ventilateur Ventilator Ventilador	Motore Motor Moteur Motor Motor	kW inst.	n. min.$^{-1}$	Lp dB/A	ErP Rapp. Spec.	ErP q m³/min.	ErP Pf kgf/m²	ErP Pa kW	ErP Pe kW	ErP ηe	ηe target 2013	N	V = m³/min 16	18	20	22	25	28	31	35	40	45	50	56	63	71	80	90	100	112	125	140	160	180	200	225	260	280	315
													Pt = kgf/m²																										
APG 502/A	100 LA2	3	2900	79	1,05	25	514	3,00	3,54	59,2	39,1	62,1	465	470	472	475	480																						
APG 502/B	112 M2	4	2900	80	1,05	35	495	3,75	4,36	64,8	39,7	67,1	465	470	472	475	480	480	472	455																			
APG 502/C*	132 SA2	5,5	2900	82	1,05	35	494	3,78	4,34	65,7	39,7	68,0	465	470	472	475	480	480	472	455	430	400	365																
APG 501/A*	112 M2	4	2900	81	1,05	28	560	3,65	4,25	60,2	39,6	62,6		495	505	510	520	520																					
APG 501/B	132 SA2	5,5	2930	82	1,05	39	541	4,74	5,44	63,9	40,3	65,6		495	505	510	520	520	520	515	500	475																	
APG 501/C	132 SB2	7,5	2930	83	1,05	40	538	4,76	5,40	64,4	40,3	66,1		495	505	510	520	520	520	515	500	475	450	408	335														
APG 562/A	132 SA2	5,5	2930	84	1,06	35	652	5,40	6,20	60,1	40,7	61,4				560	575	590	600	605																			
APG 562/B	132 SB2	7,5	2930	84	1,06	50	635	7,00	7,93	65,3	41,3	66,0				560	575	590	600	605	600	590	580																
APG 562/C	132 MB2	9,2	2930	84	1,06	52	629	7,19	8,03	66,3	41,4	66,9				560	575	590	600	605	600	590	580	560	520														
APG 562/D*	160 MR2	11	2900	85	1,06	52	628	7,21	8,05	66,4	41,4	67,0				560	575	590	600	605	600	590	580	560	520	475	400												
APG 561/A	132 SB2	7,5	2930	85	1,07	40	720	6,75	7,65	61,4	41,3	62,2							640	650	635																		
APG 561/B	132 MB2	9,2	2930	85	1,07	56	705	8,30	9,27	69,5	41,8	69,7							640	650	635	655	650	635															
APG 561/C	160 MR2	11	2930	86	1,07	56	706	8,28	9,24	69,5	41,8	69,7							640	650	655	655	655	635	610	585													
APG 561/D	160 M2	15	2930	86	1,07	56	706	8,27	9,15	70,2	41,7	70,5							640	650	655	655	650	635	610	585	515	430											
APG 632/A*	132 MB2	9,2	2930	87	1,08	42	797	7,89	8,82	62,3	41,6	62,6								720	730	735																	
APG 632/B	160 MR2	11	2930	88	1,08	56	800	10,00	11,17	65,4	42,0	65,4								720	730	735	735	730															
APG 632/C	160 M2	15	2930	88	1,08	56	800	10,02	11,09	66,1	42,0	66,1								720	730	735	735	730	720	700	670												
APG 632/D	160 L2	18,5	2900	88	1,08	56	800	10,07	11,07	66,6	42,0	66,6								720	730	735	735	730	720	700	670	635	600										
APG 631/A	160 M2	15	2950	89	1,09	63	897	13,60	15,04	61,3	42,2	61,1										795	805	810	810	805													
APG 631/B	160 L2	18,5	2950	89	1,08	81	879	16,66	18,30	63,5	42,4	63,1										795	805	810	810	805	790	760											
APG 631/C*	180 M2	22	2950	89	1,08	82	875	16,79	18,36	63,7	42,4	63,3										795	805	810	810	805	790	760	720	655									
APG 712/A*	160 L2	18,5	2950	90	1,10	71	1018	16,20	17,80	66,3	42,4	65,9												910	915	915													
APG 712/B	180 M2	22	2950	90	1,09	97	979	20,52	22,45	69,0	42,6	68,4												910	915	915	905	900	870										
APG 712/C	200 LR2	30	2950	90	1,09	98	975	20,69	22,45	69,5	42,6	68,9												910	915	915	905	900	870	835	800	735							
APG 711/A*	180 M2	22	2950	90	1,11	80	1143	20,50	22,42	66,5	42,6	66,0													1000	1010	1025												
APG 711/B	200 LR2	30	2950	91	1,11	109	1138	26,76	29,05	69,4	42,8	68,6													1000	1010	1025	1025	1010	1000									
APG 711/C	200 L2	37	2950	91	1,11	109	1137	26,89	29,02	69,8	42,8	69,1													1000	1010	1025	1025	1010	1000	970	910							
APG 711/D	225 M2	45	2950	91	1,11	110	1135	27,02	29,04	70,0	42,8	69,3													1000	1010	1025	1025	1010	1000	970	910	830	725					
APG 802/A*	200 LR2	30	2950	92	1,12	100	1285	28,00	30,39	69,0	v	68,2														1100	1110	1130	1135										
APG 802/B	200 L2	37	2950	92	1,12	125	1275	34,00	36,70	70,9	v	69,9														1100	1110	1130	1135	1135	1120								
APG 802/C	225 M2	45	2950	92	1,12	124	1276	33,85	36,39	71,2	v	70,2														1100	1110	1130	1135	1135	1120	1100	1040						
APG 802/D*	250 M2	55	2950	92	1,12	124	1277	33,73	36,14	71,4	v	70,5														1100	1110	1130	1135	1135	1120	1100	1040	980	900				
APG 801/A*	225 M2	45	2950	93	1,14	125	1465	42,00	45,15	66,2	v	65,1																1240	1250	1260	1270								
APG 801/B	250 M2	55	2950	93	1,14	160	1437	51,00	54,64	68,7	v	67,4																1240	1250	1260	1270	1265	1240						
APG 801/C	280 S2	75	2950	93	1,14	162	1434	51,38	54,70	69,1	v	67,9																1240	1250	1260	1270	1265	1240	1200	1130	1040			
APG 902/A*	250 M2	55	2950	94	1,16	140	1685	54,00	57,86	66,5	v	65,2																		1420	1430	1430							
APG 902/B	280 S2	75	2950	94	1,16	196	1615	69,18	73,65	70,3	v	68,8																		1420	1430	1430	1425	1410	1380				
APG 902/C	280 M2	90	2950	94	1,16	200	1612	70,08	74,37	70,9	v	69,4																		1420	1430	1430	1425	1410	1380	1315	1240		
APG 902/D*	315 S2	110	2950	94	1,16	199	1612	69,82	73,94	70,9	v	69,4																		1420	1430	1430	1425	1410	1380	1315	1290	1140	980
APG 901/A	280 S2	75	2950	95	1,18	160	1870	71,00	75,58	64,6	v	63,1																			1540	1565	1575						
APG 901/B	280 M2	90	2950	95	1,18	200	1865	83,00	88,08	69,1	v	67,5																			1540	1565	1575	1575	1560				
APG 901/C	315 S2	110	2950	95	1,18	229	1833	91,13	96,50	70,9	v	69,2																			1540	1565	1575	1575	1560	1530	1500		
APG 901/D	315 M2	132	2950	95	1,18	230	1825	91,38	96,45	70,8	v	69,2																			1540	1565	1575	1575	1560	1530	1500	1420	1320

Pa (Pascal) = kgf/m² x 9,807

Tolleranza sulla portata ± 5 %
Capacity tolerance ± 5 %
Fördertoleranz ± 5 %
Tolèrance sur le débit ± 5 %
Tolerancia en el caudal ± 5%

Tolleranza sulla rumorosità ± 3 dB
Noise level tolerance ± 3 dB
Toleranz Schallpegel ± 3 dB
Tolérance sur niveau sonore ± 3 dB
Tolerancia de la intensidad acústica ± 3 dB

v: Ventilatore con rapporto specifico >1.11
v: Fan with specific ratio >1.11
v: Ventilateur avec un rapport spécifique >1.11
v: Ventilatoren mit spezifische Verhältnis >1.11
v: Ventilador con relación específica >1.11

*** Ventilatori non a listino, esecuzione su richiesta.**
The fans are not in our Price List, production on request.
Ventilateurs hors catalogue, fabrication sur demande.
Der Ventilatoren sind nicht in unsere Preisliste erhalten, Produktion auf Anfrage
Ventilador no estandard, construcción bajo pedido

N2013 = 42
TARGET

serie
series
série
serie
serie

APG

DIMENSIONI D'INGOMBRO E PESI
OVERALL DIMENSIONS AND WEIGHTS
DIMENSIONS D'ENCOMBREMENT ET POIDS
ABMESSUNGEN UND GEWICHTE
DIMENSIONES MÁXIMAS E PESOS

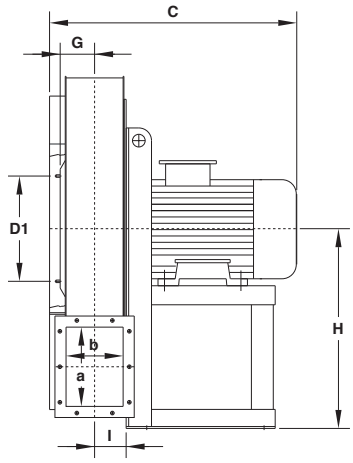

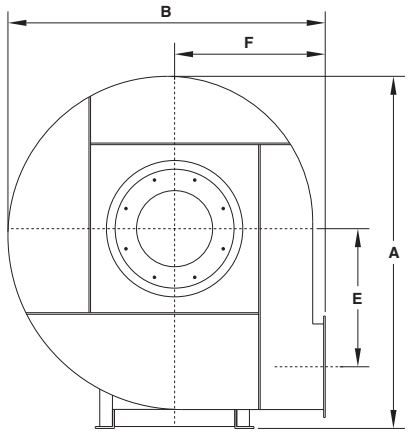

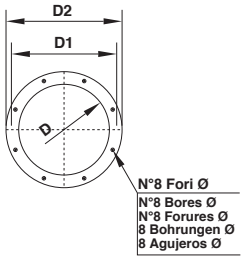

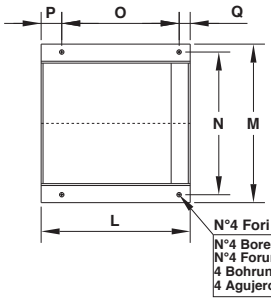

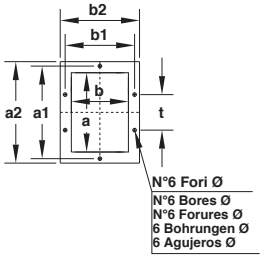

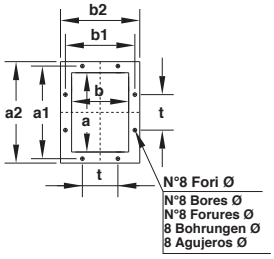

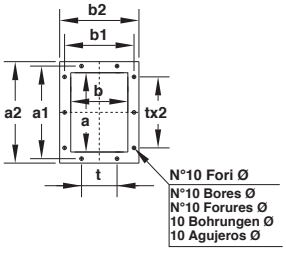

Tabella orientamenti
Table of discharge positions
Tableau d'orientation
Tabelle der Gehäusestellungen
Tabla de las orientaciones

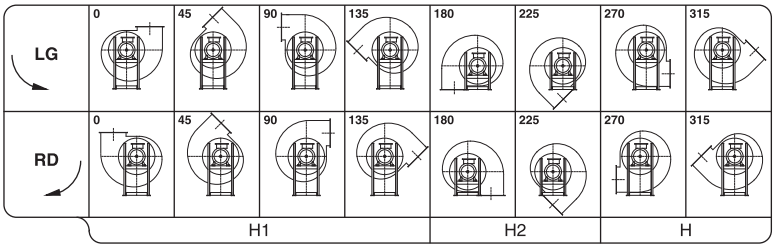

Il ventilatore è orientabile
The fan is revolvable
Le ventilateur est orientable
Ventilatorgehäuse ist drehbar
El ventilador es orientable

Tipo-Type-Typ-Tipo Ventilatore Fan Ventilateur Ventilator Ventilador	Motore Motor Moteur Motor Motor	Ventilatore Fan Ventilateur Ventilator Ventilador A	B	C	E	F	G	H	H_1	H_2	Basamento Base Chassis Sockel Base I	L	M	N	O	P	Q	Ø	Flangia aspirante Inlet flange Bride a l'aspiration Flansch saugseitig Brida aspirante D	D_1	D_2	Flangia premente Outlet flange Bride en refoulement Flansch drücksetig Brida impelente a	b	a_1	b_1	a_2	b_2	t	N°	Ø	Peso Weight Poids Gewicht Peso kg	PD^2 GD^2 kgm²
APG 502/A	100 LA2			510								260	332	300	200	35																46	
APG 502/B	112 M2			510								260	332	300	200	35																47	1
APG 502/C*	132 SA2	800	735	570	310	355	77	450	450	355	69	320	392	360	250	45	25	12	205	241	275	180	125	219	167	250	195	112	6	11,5		55	
APG 501/A	112 M2			510								260	332	300	200	35																50	
APG 501/B	132 SA2			570								320	392	360	250	45																56	1,2
APG 501/C	132 SB2			570								320	392	360	250	45																	
APG 562/A	132 SA2			595								320	392	360	250	45	25																
APG 562/B	132 SB2			595								320	392	360	250	45	25	12														80	2
APG 562/C	132 MB2			595								320	392	360	250	45	25																
APG 562/D*	160 MR2	900	830	730	350	400	87	500	500	400	78	425	440	400	340	55	30	14	229	265	299	200	140	241	182	270	210	112	8	11,5		108	
APG 561/A	132 SB2			595								320	392	360	250	45	25	12														85	
APG 561/B	132 MB2			595								320	392	360	250	45	25	12															2,3
APG 561/C	160 MR2			730								425	440	400	340	55	30	14														115	
APG 561/D	160 M2			730								425	440	400	340	55	30	14															
APG 632/A*	132 MB2			615								320	392	360	250	45	25	12														98	
APG 632/B	160 MR2											425	440	400	340	55	30																2,9
APG 632/C	160 M2											425	440	400	340	55	30															140	
APG 632/D	160 L2	1000	900	750	388	425	100	560	560	425	88	425	440	400	340	55	30	14	255	292	325	224	160	265	200	294	230	112	8	11,5			
APG 631/A	160 M2											425	440	400	340	55	30															150	
APG 631/B	160 L2											425	440	400	340	55	30																3,4
APG 631/C*	180 M2			760								470	500	450	370	65	35															167	
APG 712/A*	160 L2			780								425	440	400	340	55	30	14														171	
APG 712/B	180 M2			790								470	500	450	370	65	35	14														182	5,6
APG 712/C	200 LR2			855								500	570	510	385	75	40	16														210	
APG 711/A*	180 M2	1120	1005	780	435	475	110	630	630	475	98	470	500	450	370	65	35	14	286	332	366	250	180	292	219	320	250	112	10	11,5		192	
APG 711/B	200 LR2			855								500	570	510	385	75	40	16														230	6,8
APG 711/C	200 L2			855								500	570	510	385	75	40	16															
APG 711/D	225 M2			930								550	626	565	425	85	40	19														245	
APG 802/A*	200 LR2			875								500	570	510	385	75	40	16														255	
APG 802/B	200 L2			875								500	570	510	385	75	40	16															9
APG 802/C	225 M2			955								550	626	565	425	85	40	19														270	
APG 802/D*	250 M2	1250	1120	960	490	530	120	710	710	530	110	600	686	615	460	95	45	21	321	366	401	280	200	332	249	360	280	125	10	11,5		282	
APG 801/A*	225 M2			955								550	626	565	425	85	40	19														240	
APG 801/B	250 M2			960								600	686	615	460	95	45	21														302	11
APG 801/C	280 S2			1085								700	760	680	550	100	50	24														315	
APG 902/A*	250 M2			980								600	686	615	460	95	45	21														387	
APG 902/B	280 S2											700	760	680	550	100	50	24														405	15
APG 902/C	280 M2											700	760	680	550	100	50																
APG 902/D*	315 S2	1410	1265	1110	552	600	135	800	710	600	122	770	860	770	605	110	55	24	361	405	441	315	224	366	273	395	304	125	10	11,5		475	
APG 901/A	280 S2											650	760	680	500	100	50	21														420	
APG 901/B	280 M2											700	760	680	550	100	50	24															19
APG 901/C	315 S2											770	860	770	605	110	55	24														487	
APG 901/D	315 M2			1255								770	860	770	605	110	55	24															

Tabella non impegnativa
The above date are unbinding
Tableay sans engagement
Maße unverbindlich
Los datos de la tabla no son vinculantes

*** Ventilatori non a listino, esecuzione su richiesta.**
The fans are not in our Price List, production on request.
Ventilateurs hors catalogue, fabrication sur demande.
Der Ventilatoren sind nicht in unsere Preisliste erhalten, Produktion auf Anfrage
Ventilador no estandard, construcción bajo pedido

Peso ventilatore in kg (senza motore)
Fan weight in kg (without motor)
Poids du ventilateur en kg (sans moteurs)
Ventilator Gewicht in kg (ohne Motor)
Peso del ventilador en kg (sin motor)